FOYOT

知识产权声明:
本设计的结构和技术参数的知识产权归:
浙江森辉电子科技有限公司 所有,在未经
本公司书面许可,不得复制,转让或仿制.
如经发现被复制或仿制将受到法律的严惩.

因改良等原因，规格以及外观有所变更时，不再另行通知，敬请谅解。
Without further notice if specification and exterior have been changed because of improvement thanks for your understanding

名称：薄款自定心三爪D80
Model：FY46T-D80-BTS-B

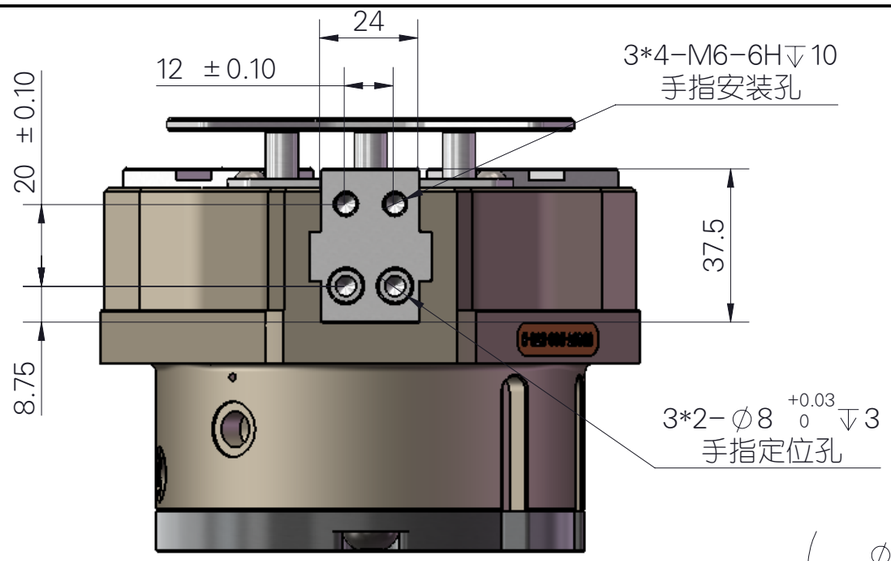

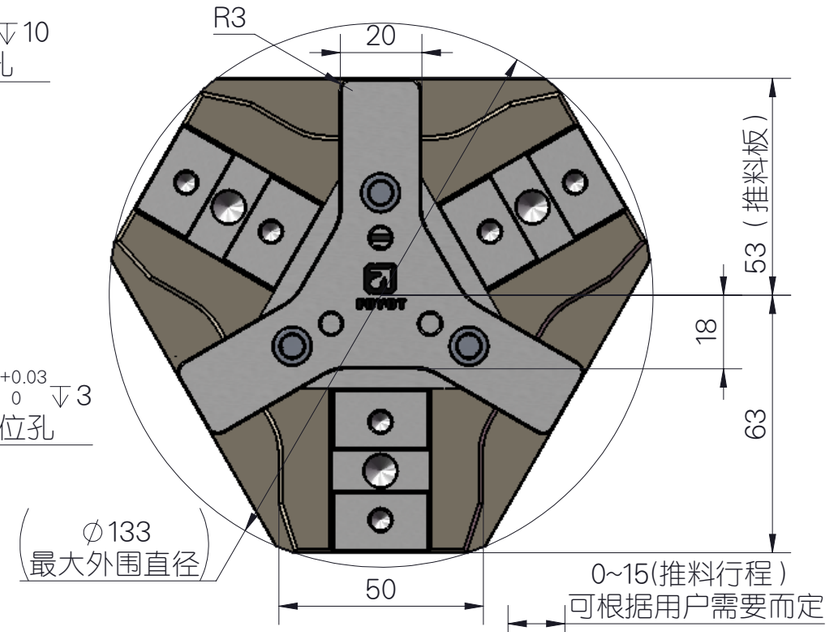

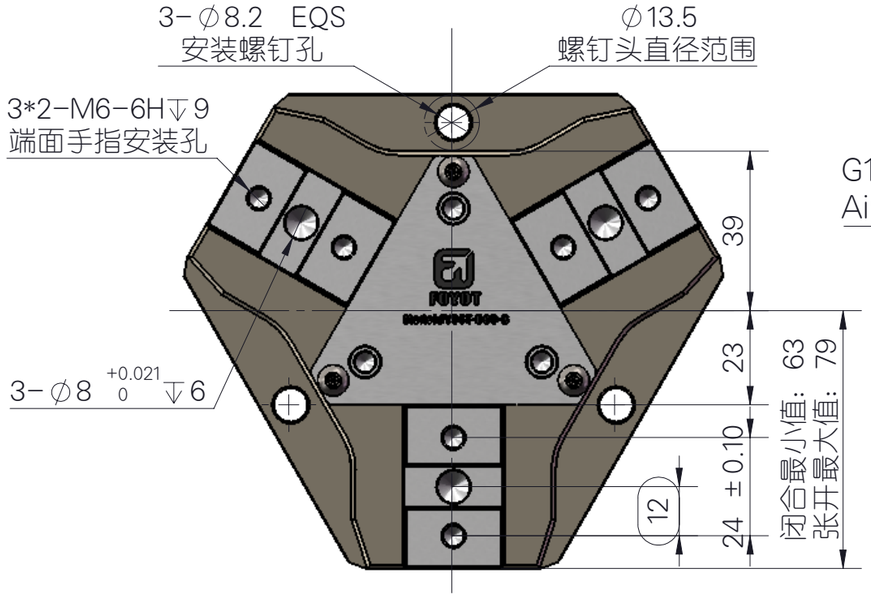

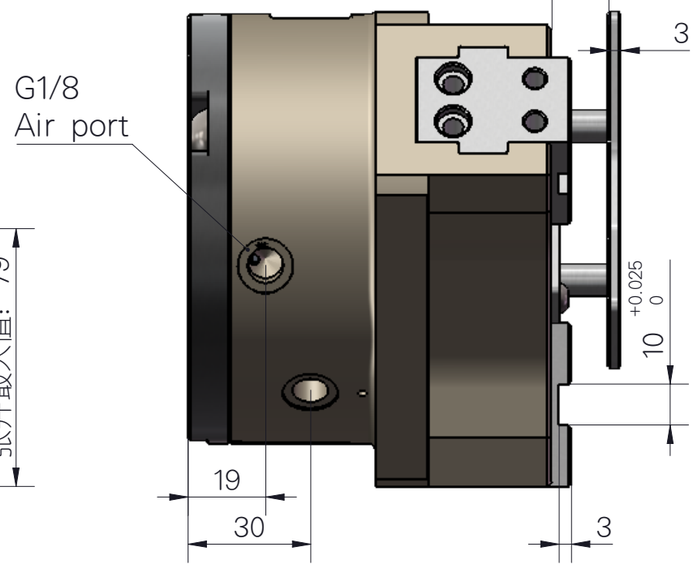

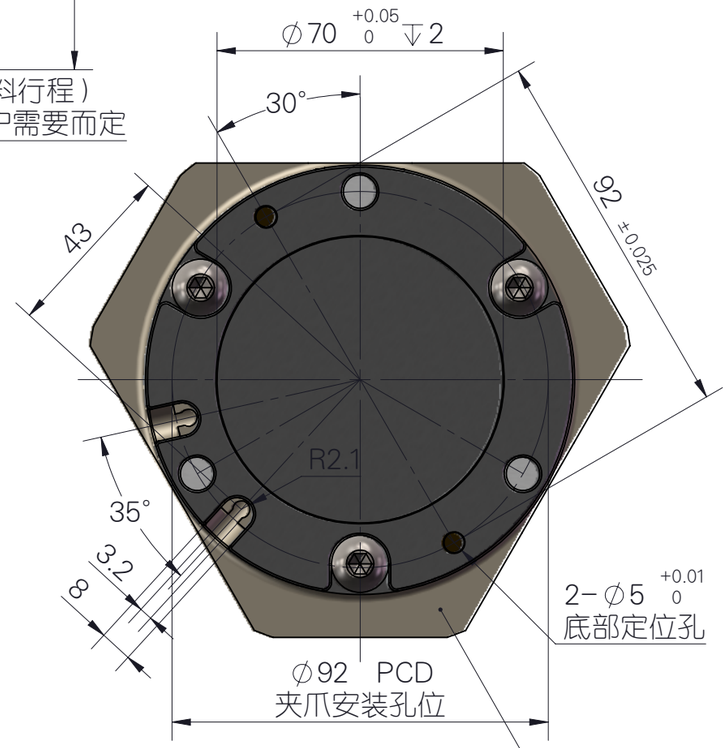

整体表面硬度HV550以上。

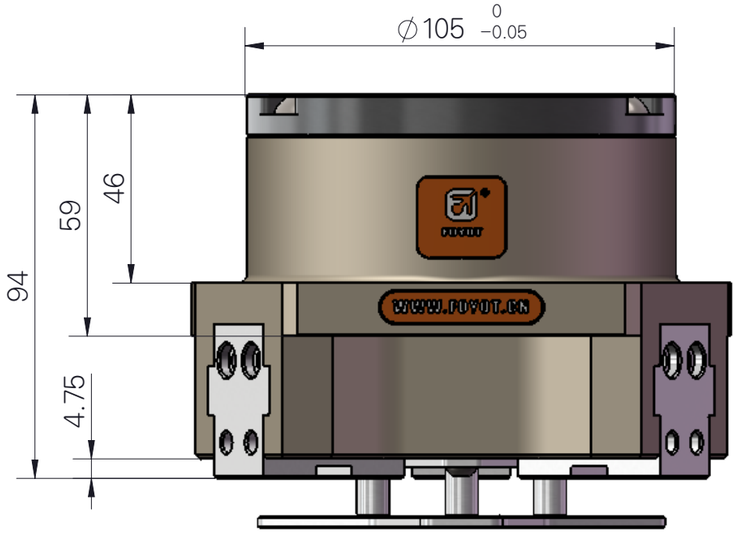

夹爪基本参数
1.外形尺寸：直径Φ133*Φ105*高度94
2.夹持有效行程：32mm(双作用）
3.驱动缸径：Φ80mm（5026.5mm^2),
驱动杆直径：Φ30mm（706.8mm^2).
4.夹持力（输入气压为0.4MPa~0.8MPa时）：
打开：940N（95.9kg)至1880N（171.8kg)
闭合：807N (82.4kg)至1615N（164.8kg)
5.气管类型：外置（客户如需内置可以提前联系我司）
6.开闭时间：0.15Sec
7.使用气压：0.4~0.8Mpa
8.使用温度：-5℃~60℃
9.重量：1.9kg.
10.专利结构

警告：
1.当操作夹爪工作时，请人员务必远离夹爪和机器人的活动部位，否则将会造成人身伤害的险；
2.由于不同物件有其不同的摩擦系数，当初次夹持工件时，请在空旷场地进行试夹，确保夹稳固后方可装机工作，否则将会有跌落工件砸伤机器或人员的风险